HOME DELUXE
WIR MACHEN ZUHAUSE

Opbevaring til metalspande

Vejledning til brug

Samlevejledning

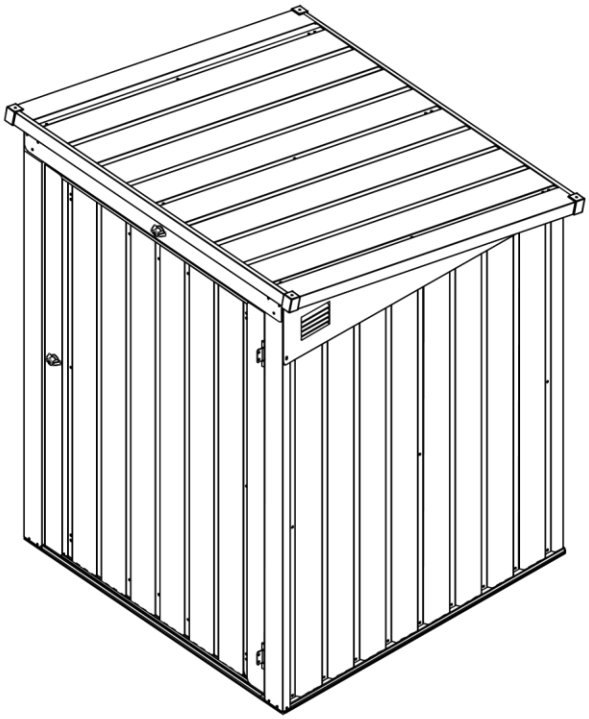

BASURA S affaldsspand

Der kræves to personer til montering

Varighed 1 - 1,5 time

Hurtig og nem montering

Frist-forstærkede vægge

Fås i forskellige størrelser

Artikel-ID: 20837

Før du går i gang

Instruktioner til brug

Før installationen er det vigtigt, at du kontakter de lokale myndigheder for at tjekke, om der kræves byggetilladelse. Læs og forstå vejledningen. Vigtige oplysninger og nyttige tips gør det nemmere og sjovere at bygge.

Monteringsvejledning

Instruktionerne findes i denne manual og indeholder alle relevante oplysninger om dit produkt. Læs alle instruktioner, før du går i gang. Følg monteringsrækkefølgen under monteringen. Det tager to personer ca. 1 - 1,5 time at samle produktet.

Delene

Kontrollér, at alle de dele, der skal bruges til monteringen, er til stede. Sorter kassens indhold efter delnummer, mens du tjekker styklisten. Gør dig bekendt med beslag og skruer, så de er nemme at bruge i byggefasen. Disse er pakket i kassen. Bemærk, at der følger ekstra fastgørelseselementer med for nemheds skyld.

Nødvendigt værktøj

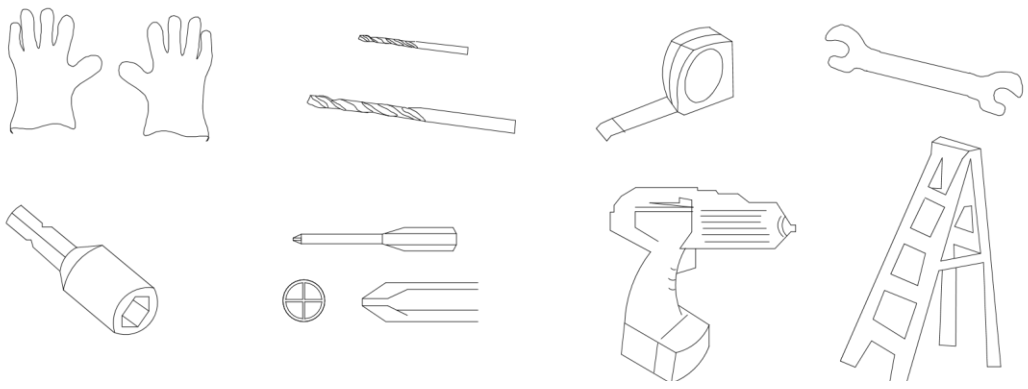

Brug kraftige handsker, når du håndterer stål og metalplader

Planlæg i god tid

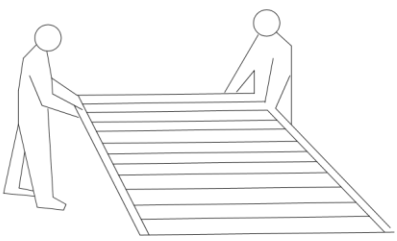

Vær opmærksom på vejret:

Sørg for, at vejret er tørt og vindstille under monteringen. Forsøg ikke at samle produktet i blæsevejr, da der er risiko for at beskadige panelerne eller skade personer. Pas på våd eller mudret jord, saml altid produktet på en fast og jævn overflade.

Hvis det er muligt, bør to eller flere personer samle produktet. En person kan placere delene, mens den anden holder fastgørelseselementerne og værktøjet.

PLANLÆG FORUD

Valg af sted

- Undgå så vidt muligt overhængende træer, da blade kræver regelmæssig rengøring, og knækkede grene udgør en potentiel fare.
- Små træer, buske eller hegn i nærheden kan være nyttige og fungere som vindbeskyttelse.

Forberedelse af byggepladsen

Byggepladsen skal forberedes, så skurets gulv er plant hele vejen rundt, og det skal kontrolleres med et vaterpas.

Fundamentet kan bygges af behandlet træ eller beton for at forhindre fugt i at trænge ind i skuret. **Skuret er ikke designet til at blive bygget direkte på græs.** Jorden vil også blive mudret på regnfulde dage.

Hvis der laves en betonplade, er det vigtigt, at den skråner ned til kanterne for at forhindre vandindtrængning.
Beton eller cement skal have tid til at tørre, før skuret bygges ovenpå.

Sokler kan også laves af mursten, blokke eller monteres på en betonplade. Murstenene eller blokkene cementeres på et fast og plant betonfundament, og drivhusets ramme bores og boltes fast på soklen.

VIGTIGE BEMÆRKNINGER:

- Det er meget nemmere at samle produktet med en anden person, der kan hjælpe med at holde delene, overrække værktøj osv. Nogle trin kræver to personer for at samle produktet.
- Giv dig god tid: Hvis du skynder dig, vil der ske fejl, og samlingerne kan blive samlet forkert. Hvis du aldrig har bygget et produkt som dette før, kan det tage længere tid at færdiggøre samlingen.
- Brug det rigtige værktøj.
- Brug sikkerhedstøj som anbefalet i afsnittet ''Værktøj''.
- Læg helst delene frem og tjek, at de alle er der, før du begynder at bygge. Læg dem på klude eller plastikplader, hvis der er risiko for at ridse delene.
- Spænd alle møtrikker omhyggeligt, og overse ingen. Tjek, at rammen er firkantet, og brug et vaterpas til at kontrollere, at den står lodret.

Vi gør opmærksom på, at Home Deluxe GmbH ikke påtager sig nogen form for omkostninger i forbindelse med montering eller manuelt arbejde - f.eks. elektrikeromkostninger eller lignende specialistomkostninger.

NO.	PART	Qty.
1	 944mm	1
2	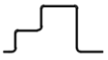 944mm	1
2-1	 944mm	1
3	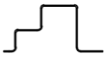 944mm	1
4L	 1290mm	1
4R	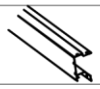 1290mm	1
13	 1080mm	2
15		1
16		1
17	 890mm	1
18	 890mm	1
19	 934mm	1
20	 941mm	1
P1	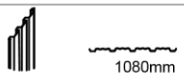 1080mm	6
29		2
29-1		2
J1		4
BL		1
BR		1
F1		200
F2		26
F3		10
S2		110
S3		134

NO.	PART	Qty.
48	 1033mm	1
49	 1033mm	1
50	 998mm	1
51	 998mm	1
D4	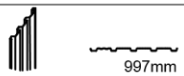 997mm	2
52	 948mm	1
53	 634mm	1
54	 634mm	1
14	 1095mm	1
40	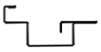 801mm	2
43	 1203mm	1
44	 1203mm	1
55	 867mm	1
56	 867mm	1
D1	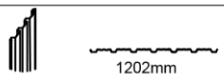 1202mm	1
K1		2
K2	500mm	1
G4		2
W1		2
G3	350X130X200N	1
GC		4
B1		1
B4		1
B2		1

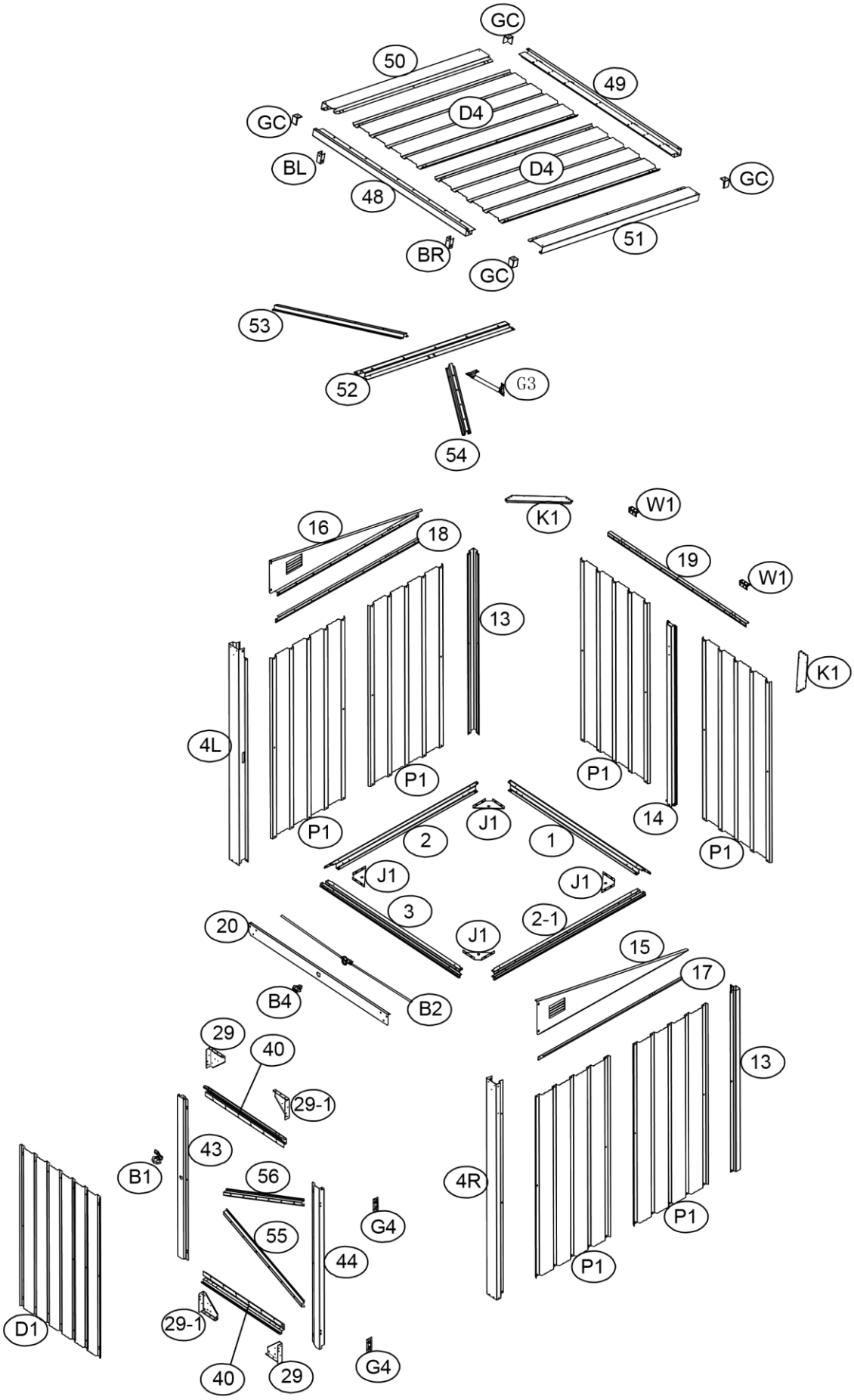
GC
50
49
D4
GC
BL
D4
GC
48
51
BR
GC
53
52
G3
54
K1
W1
16
18
19
W1
13
K1
4L
P1
P1
P1
14
P1
J1
2
1
J1
J1
3
2-1
J1
20
15
17
B4
B2
29
40
13
29-1
43
B1
56
4R
G4
P1
55
44
P1
D1
29-1
40
29
G4

Ingen	Del	Antal	Nej	Del	Antal
1	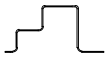	1	2	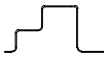	1
3		1	2-1		1

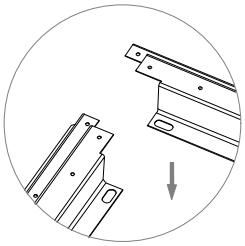

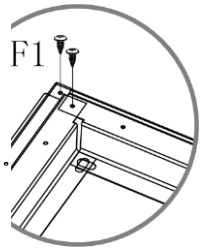

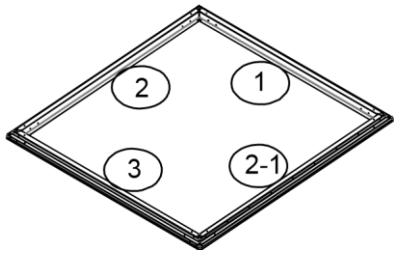

Nr.	Del	Antal
J1		4

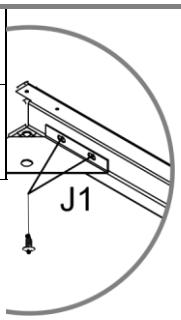

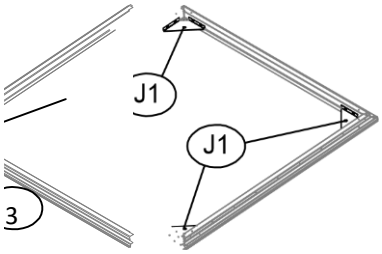

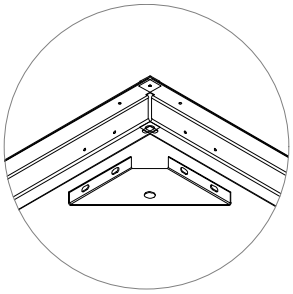

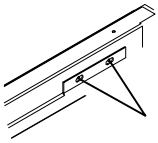

Formel 1

Hvis diagonalerne er lige store, er rammen kvadratisk

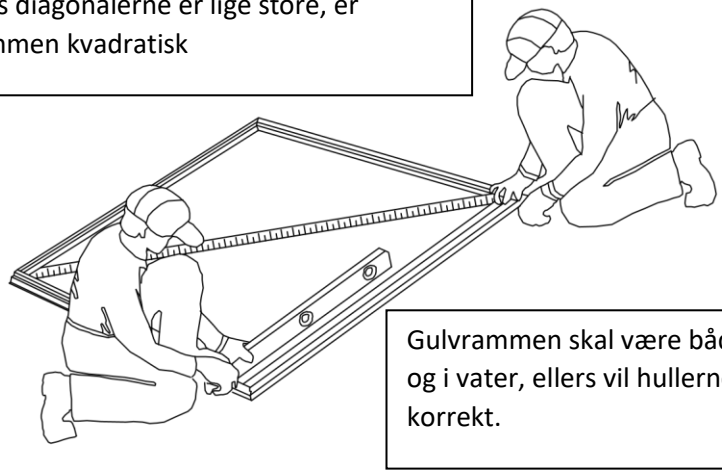

Gulvrammen skal være både kvadratisk og i vater, ellers vil hullerne ikke flugte korrekt.

NO.	PART	Qty.
P1		2

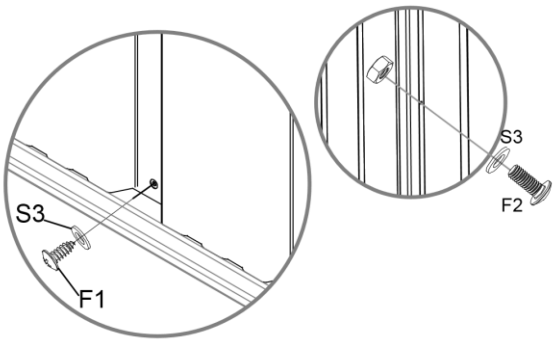

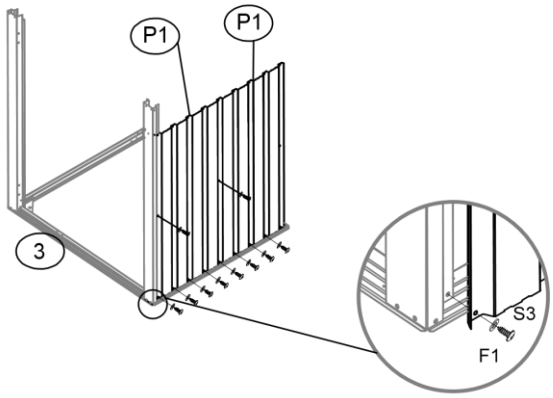

NO.	PART	Qty.
4L		1
4R		1

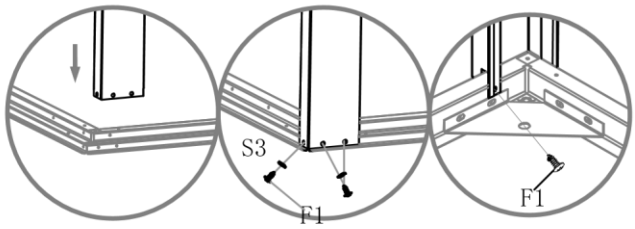

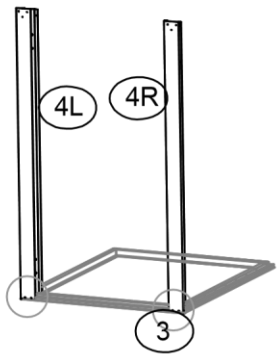

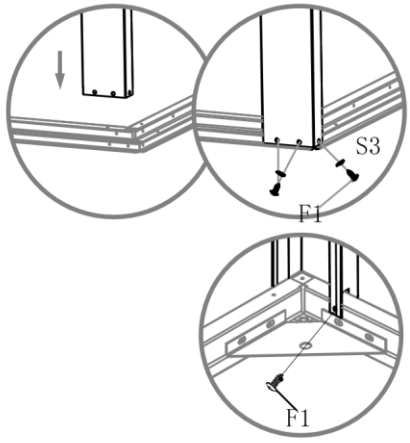

Ingen	Del	Antal
P1		1

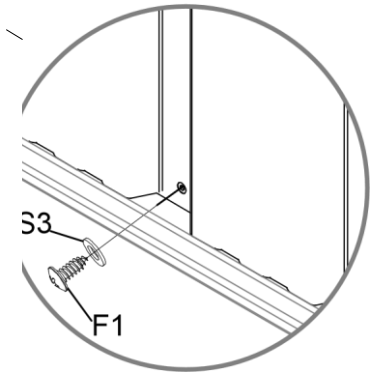

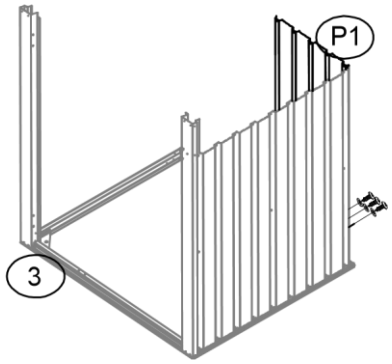

Ingen	Del	Antal
13		1

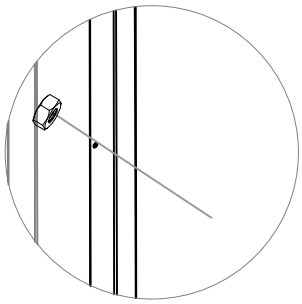

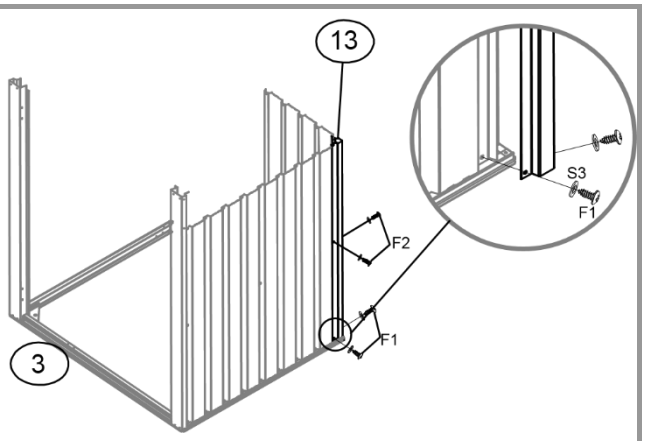



Ingen	Del	Antal
P1		1

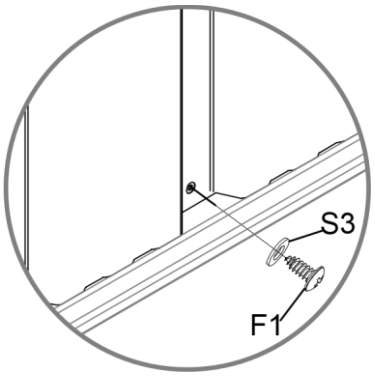

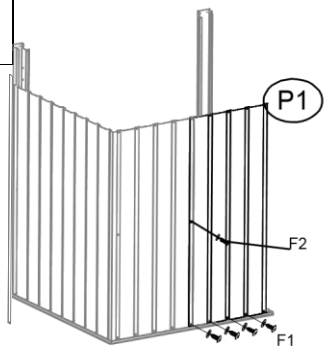

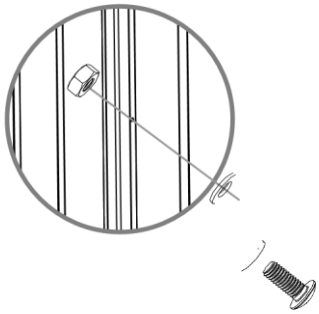

NO.	PART	Qty.
13		1

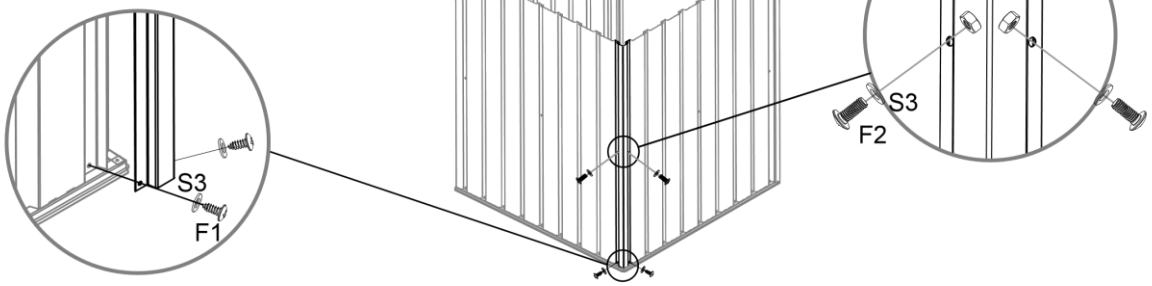

NO.	PART	Qty.
19		1

NO.	PART	Qty.
P1		2

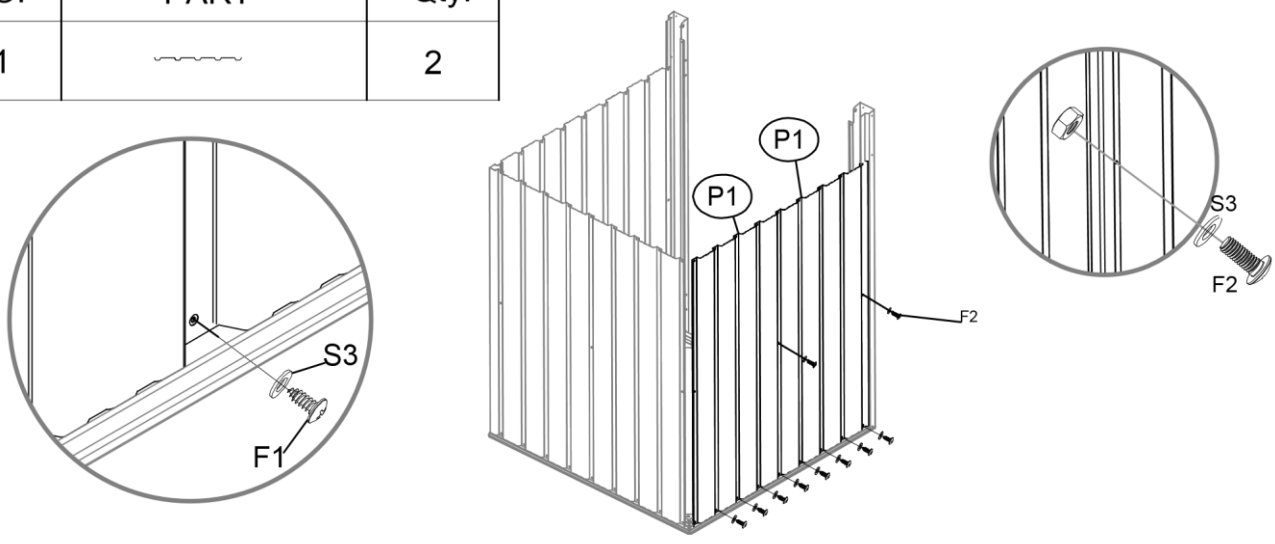

NO.	PART	Qty.
14		1

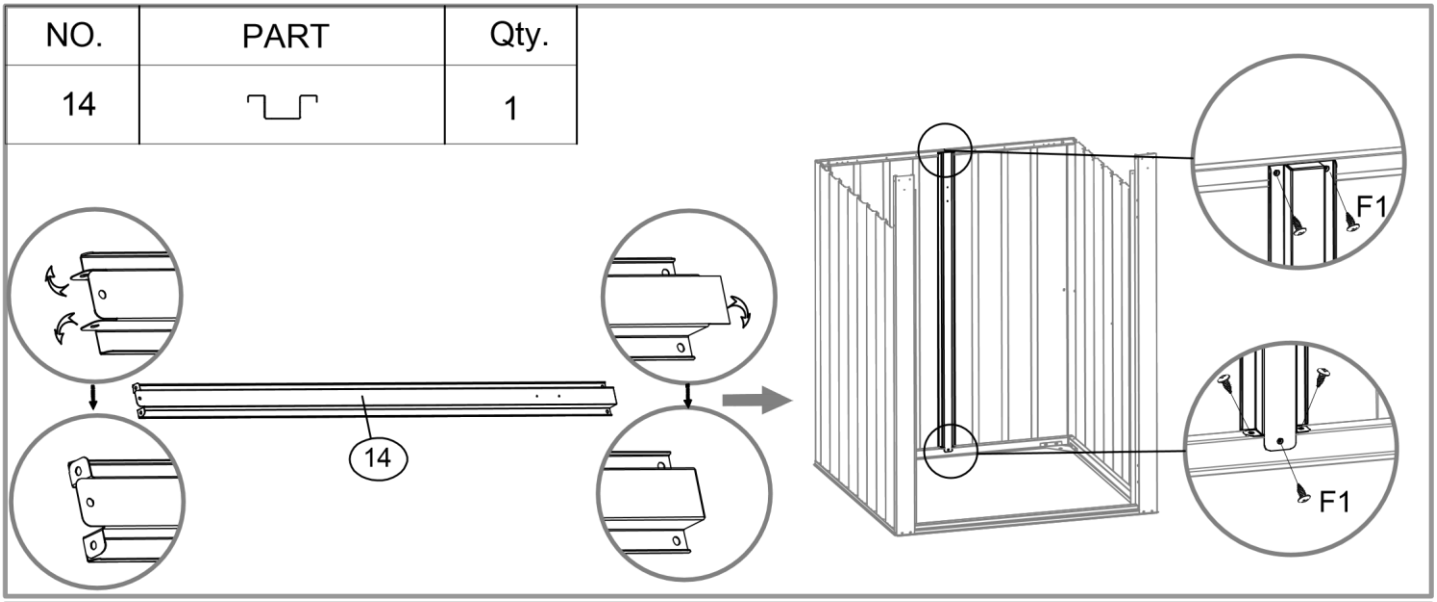

NO.	PART	Qty.
20		1

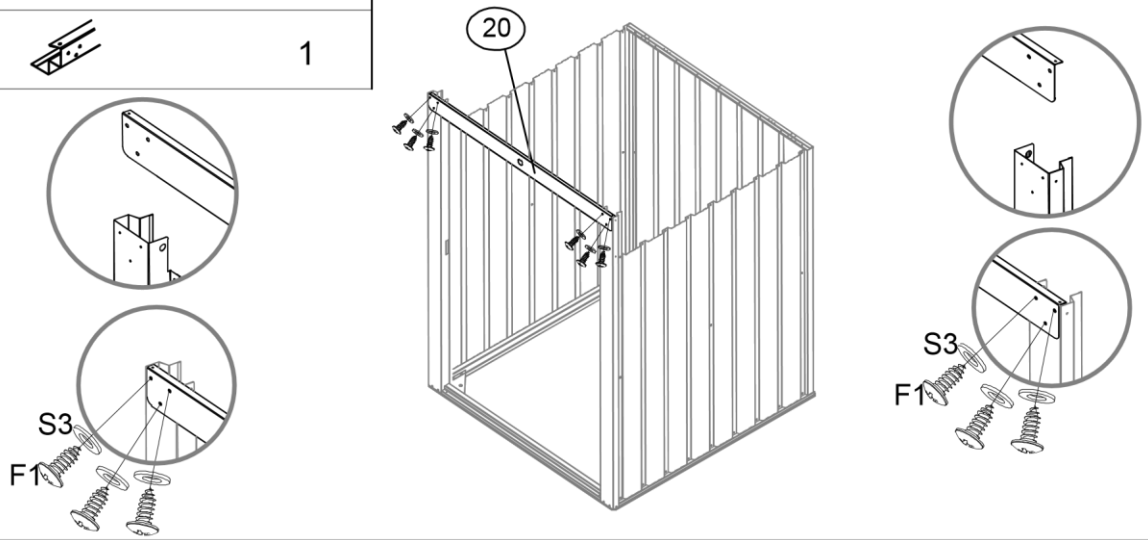

NO.	PART	Qty.	NO.	PART	Qty.
15		1	17		1
16		1	18		1

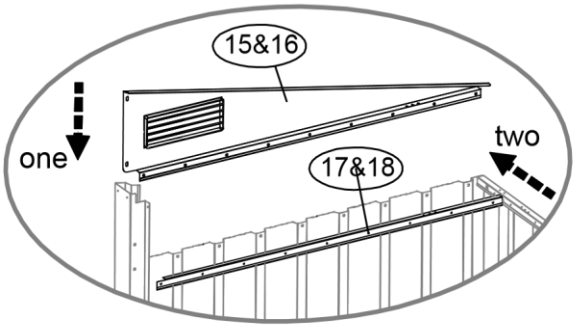

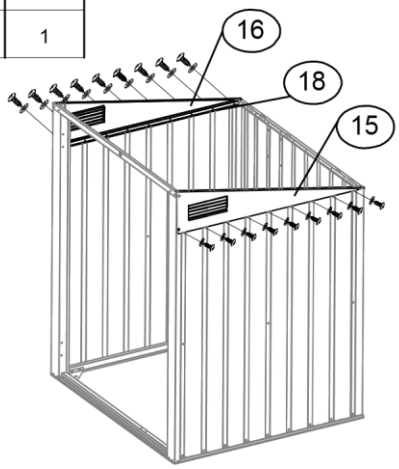

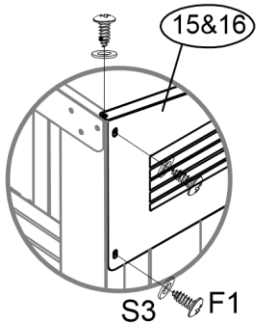

NO.	PART	Qty.
W1		2
K1		2

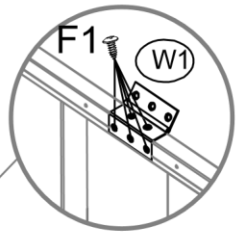

x2

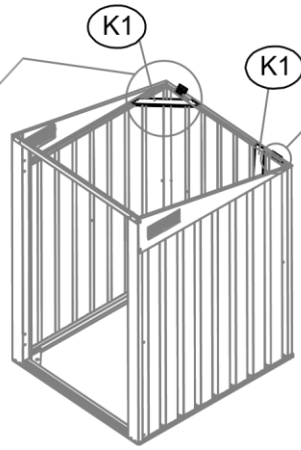

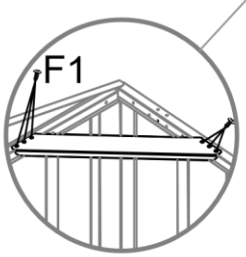

x2

NO.	PART	Qty.
B4		1

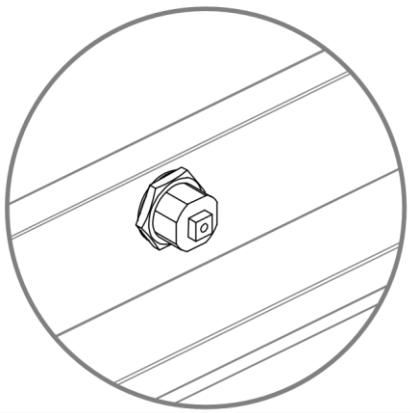

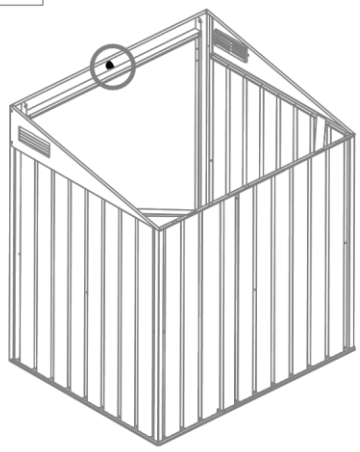

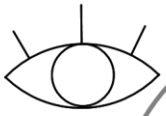

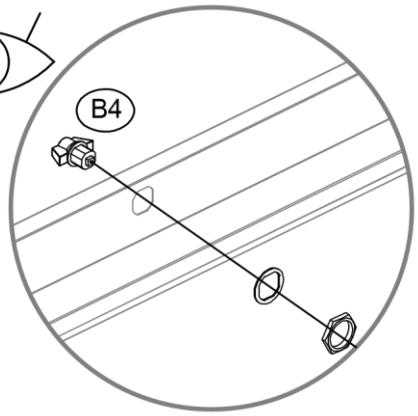

NO.	PART	Qty.
B2	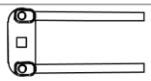	1

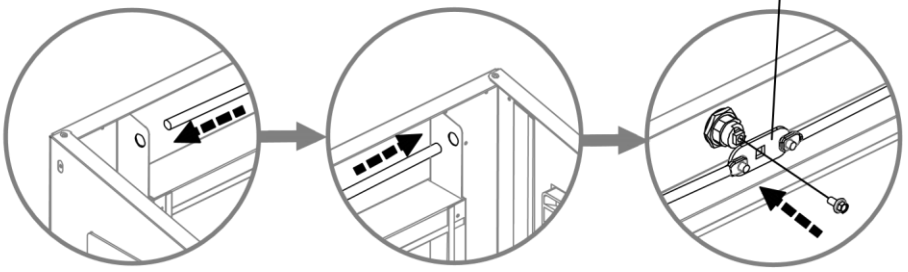

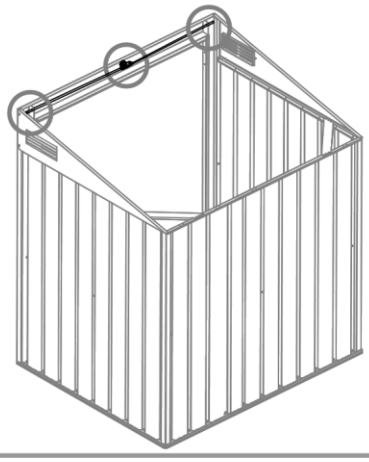

NO.	PART	Qty.
D1		1
43		1
44		1

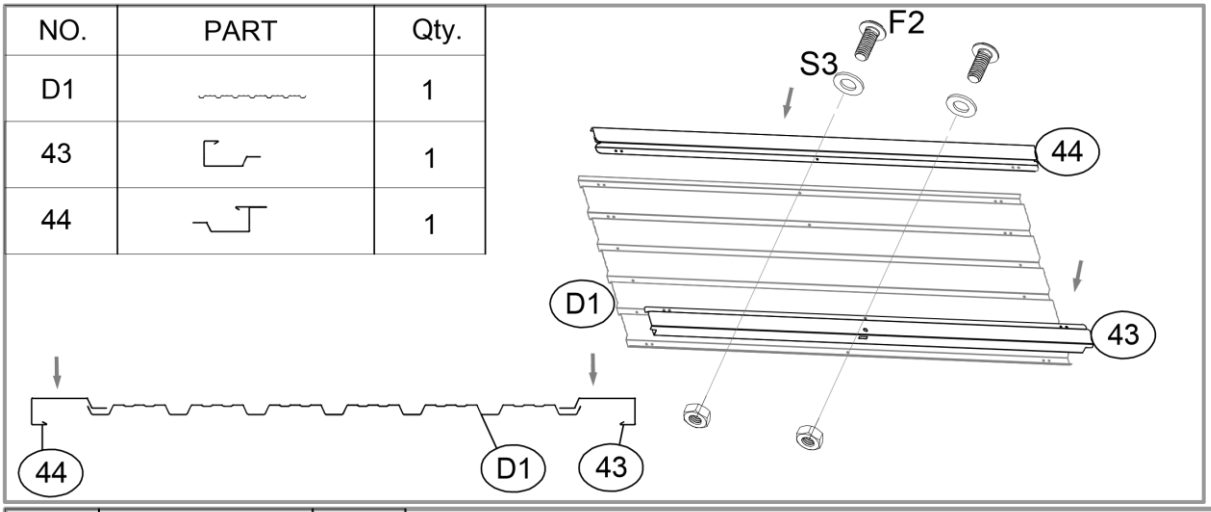

NO.	PART	Qty.
29		2
29-1		2
40		2

x2

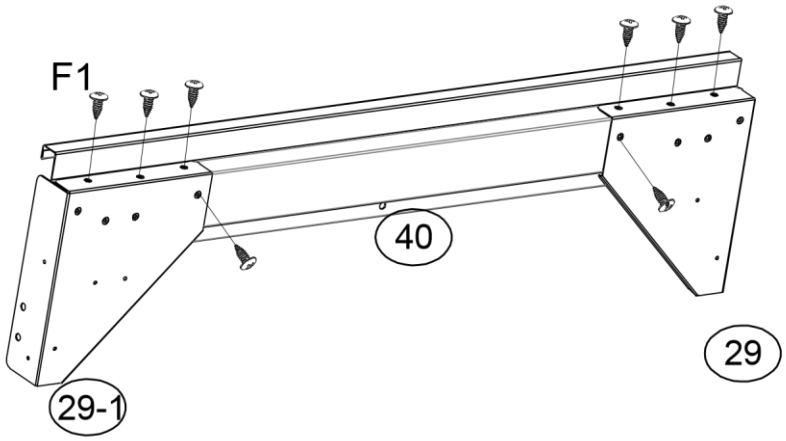

NO.	PART	Qty.
B1		1

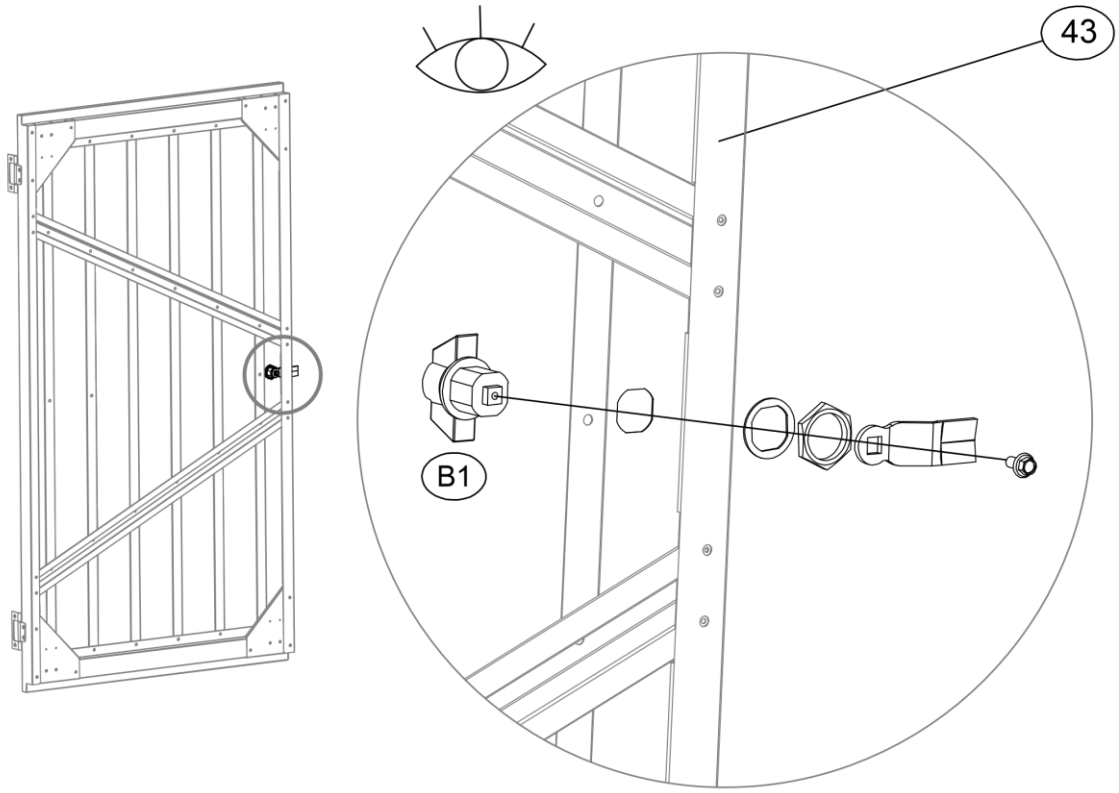

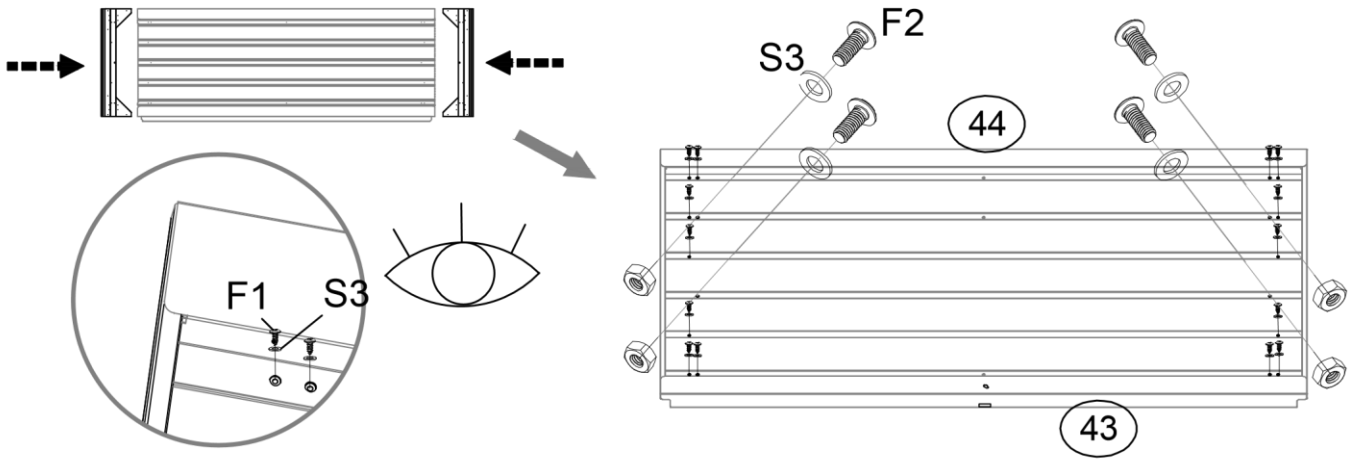

NO.	PART	Qty.
G4		2
55		1
56		1

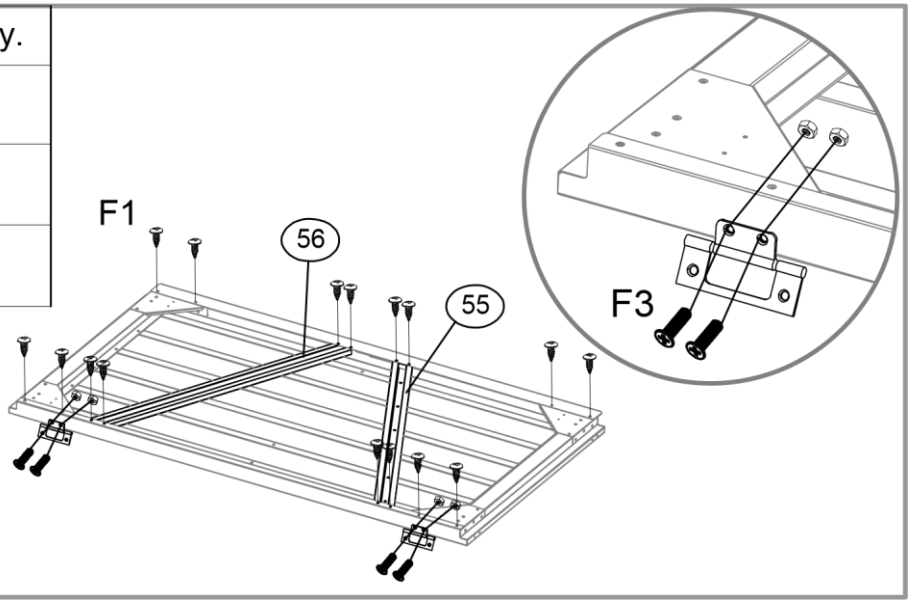

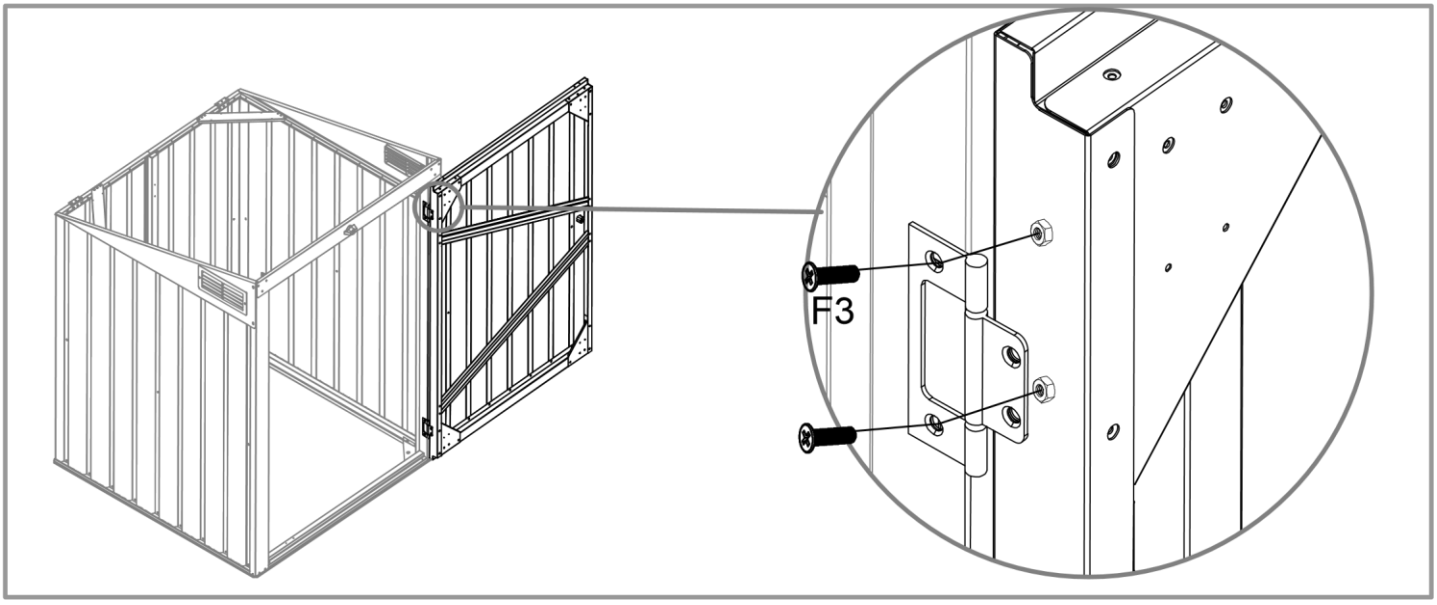

NO.	PART	Qty.
50		1
51		1
D4		2

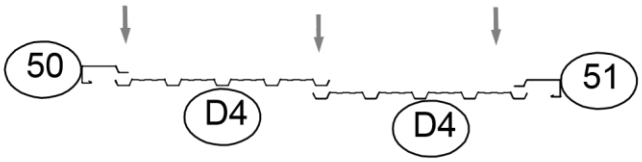

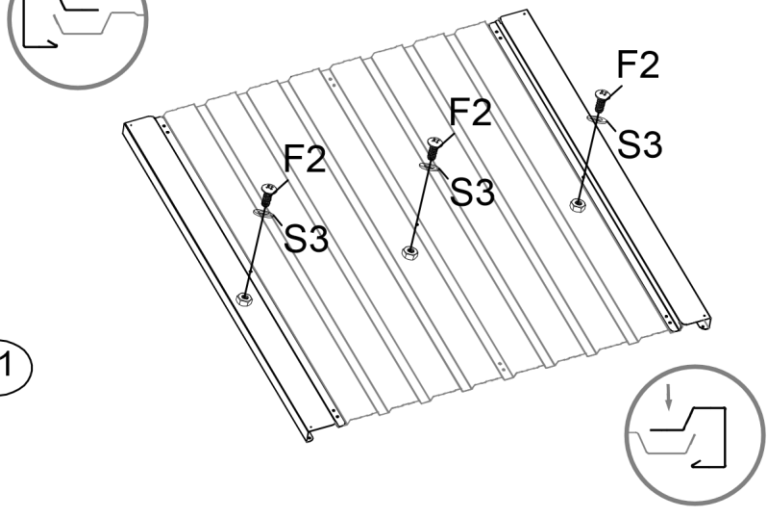

NO.	PART	Qty.
48		1
49		1

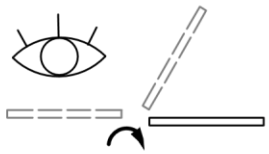

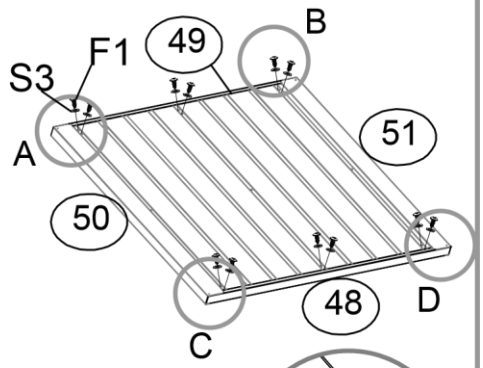

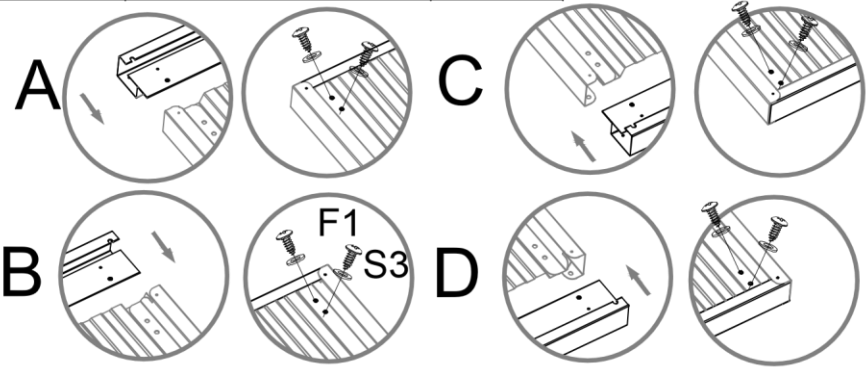

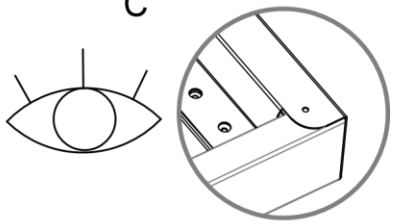

Nr.	Del	Mængde
52		1

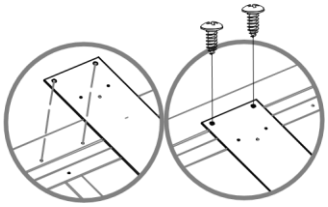

Formel 1

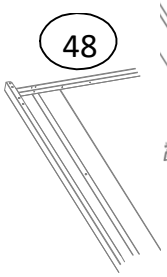

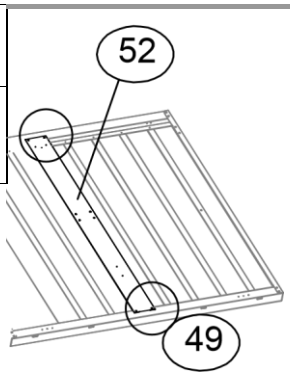

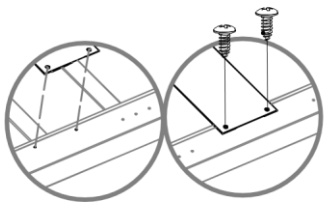

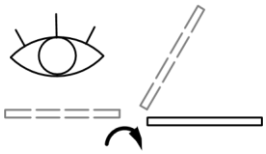

NO.	PART	Qty.
53		1
54		1

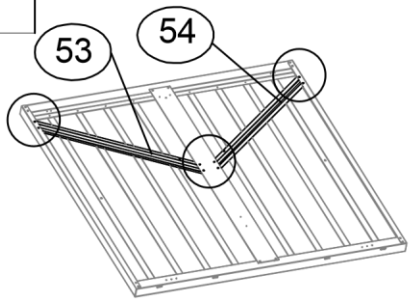

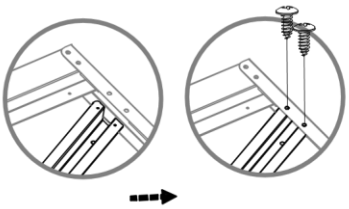

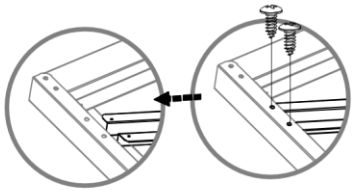

F1

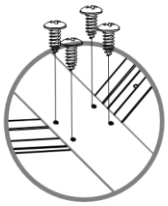

NO.	PART	Qty.
GC		4

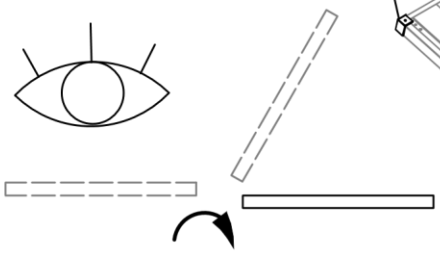

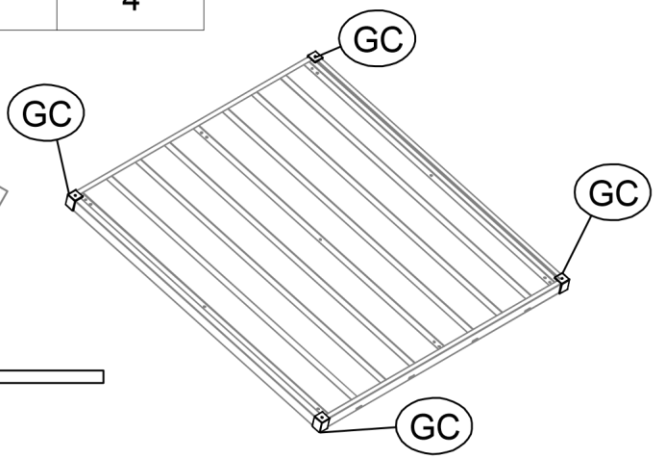

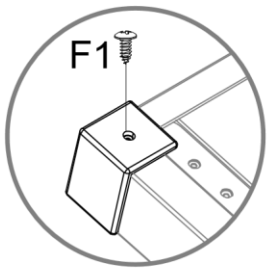

Nej	Del	Antal
BL		1
BR		1

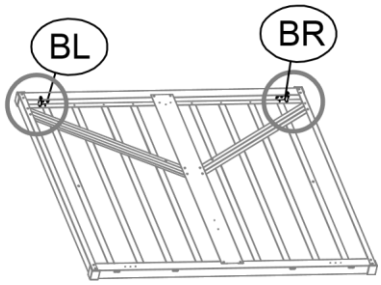

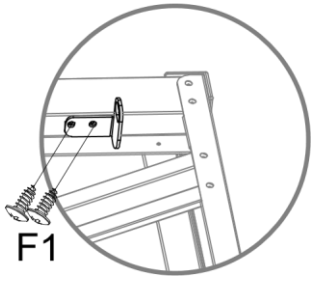

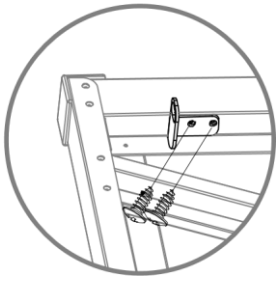

20 -.

NO.	PART	Qty.
G3		1

x2



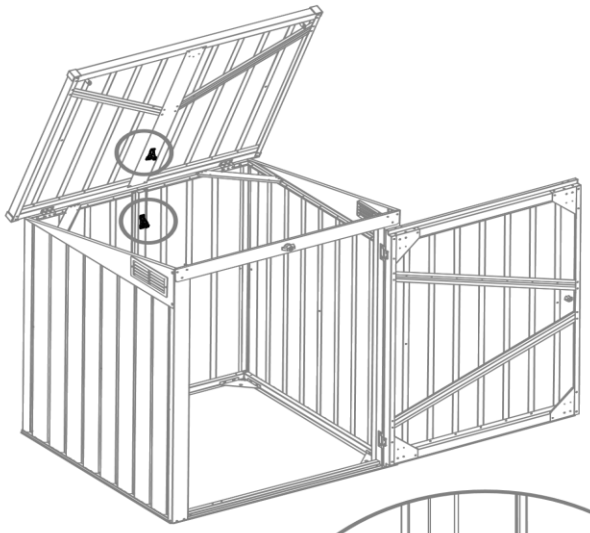

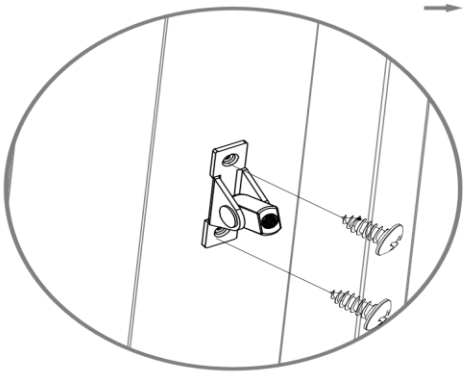

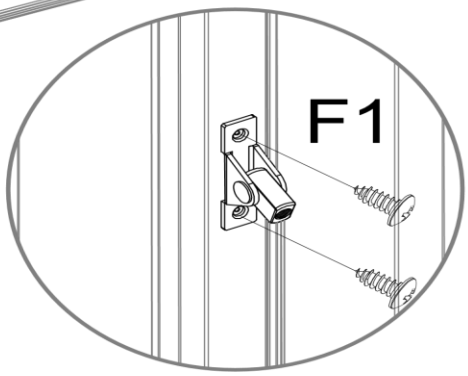

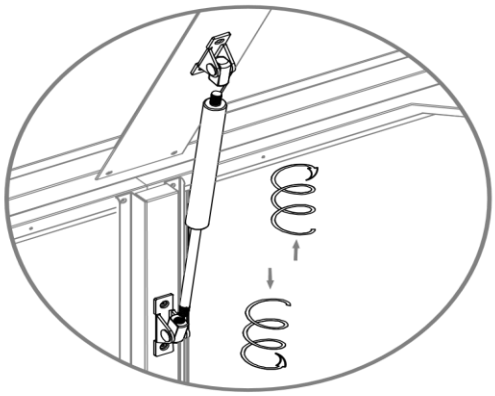

x2

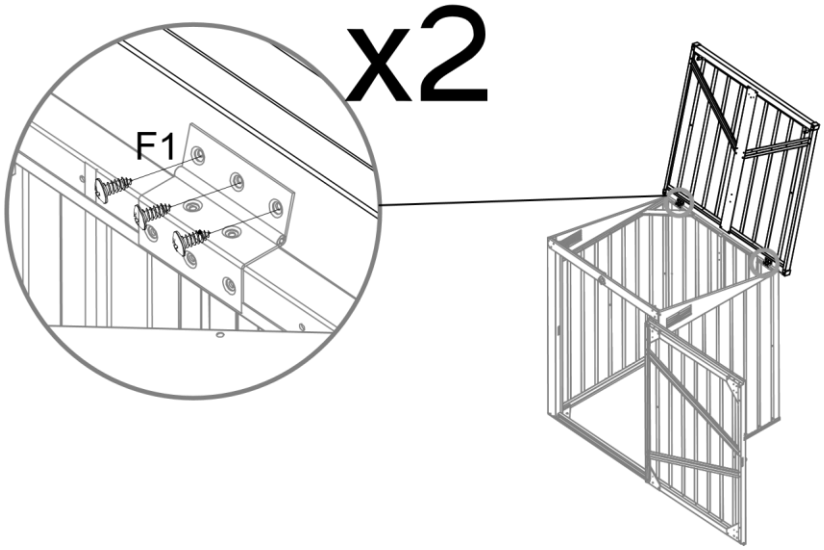

NO.	PART	Qty.
K2		1
K3		1

Home Deluxe GmbH
Schanzeweg 2
32312 Lübbecke
Lübbecke, Tyskland
Tlf: +49 (0)5743 6181-0
www.home-deluxe-gmbh.de

BDA-068-00-BASURA S
2023/03